## Beispiel: Einmessen von Anschlüssen

***Anschluß rechtwinklig vorgelegt.***

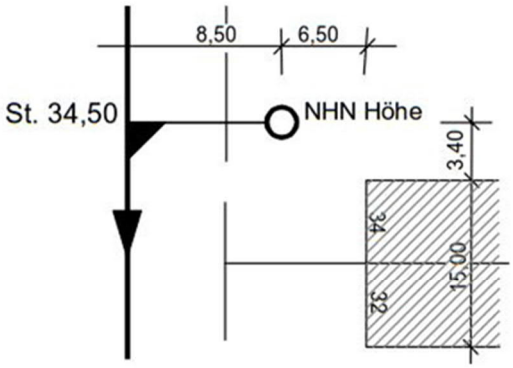


*Bei Einmessungen von Gebäuden stets Gebäudebreite mitmessen. Einmessung von Grundstücksgrenzen aus sind unzulässig, da Grenzen ohne Herstellung nicht genau festgestellt werden können.*

*Die Abzweige werden in Fließrichtung (Pfeilrichtung) eingebunden.*

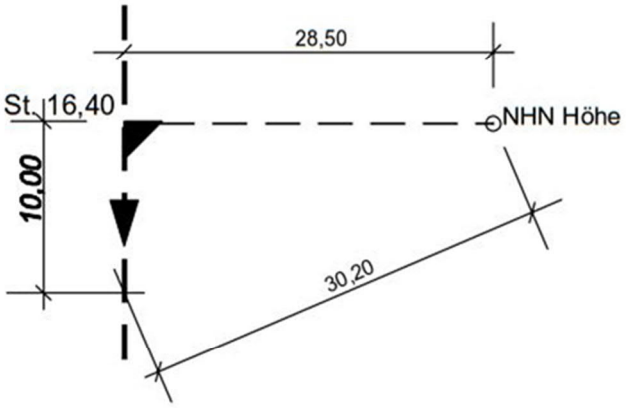


*Bei langen Ordinaten sind zur Sicherung der rechten Winkel Streben zu messen.*

***Anschluß nicht rechtwinklig vorgelegt.***

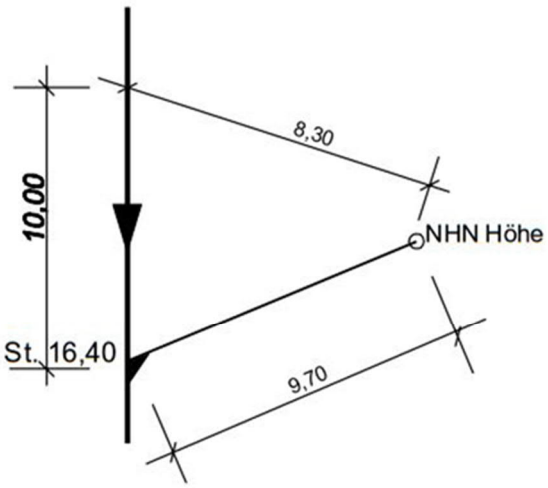


*Die Anwendung der Dreiecksmessung ist nur dann brauchbar, wenn annähernd gleichseitige Dreiecke entstehen, die bei der Eintragung einwandfreie Bogenschnitte ergeben. Das Hilfsmaß ist stets an der Seite zu messen, zu welcher der Abzweig hinragt.*

*(Skizzen sind unmaßstäblich)*